MOTOR LATERAL
PARA PORTÓN SECCIONAL 50NM
COD: DMOS030

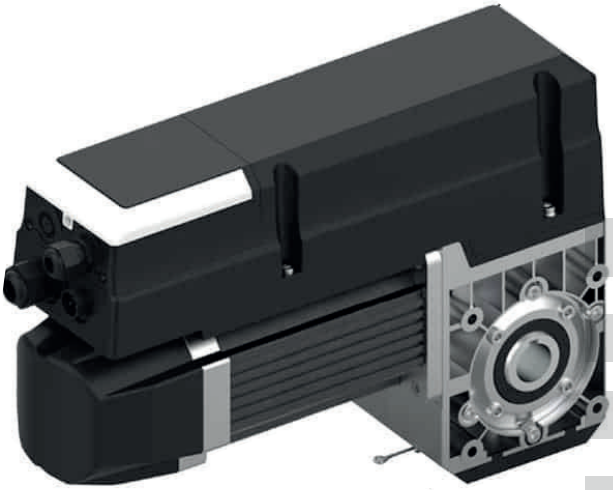

BASE 50

Atributo	Valor
Procedencia	Portugal
Fuerza Máxima / Fuerza Nominal	50 Nm / 35Nm
RPM / Eje Ø	24-32 / µ 25.4mm
Momento estático de retención	400 Nm
Alimentación	110-127V/220 & 380-420V
Potencia / Dispositivo de control	450W / 24V DC
Protección Térmica / Nivel de protección	105 °C / IP54
Máx. Frecuencia de trabajo	20 Ciclos/h
Lim. Máx. del final de carrera	15 revoluciones del motor
Temp. De funcionamiento	-20°C ~ 40°C (+60°C)

Con electrónica de última generación para anticiparse a todos los imprevistos y un diseño innovador, los motores Force+ están desarrollados para puertas seccionales de garaje de hasta 24m2. Con el display de programación externo, facilita la programación y el control total del automatismo de forma cómoda. Con detección de obstáculos y seguridad de antiaplastamiento estos motores son seguros y eficientes

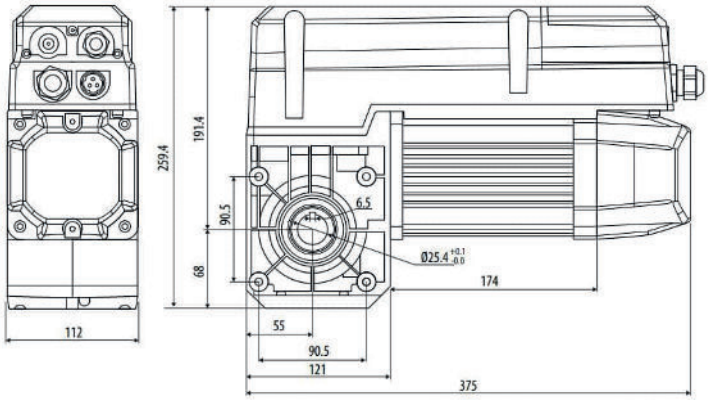

Escanea el QR y compra tus productos al instante o sólo en TiendaMery.cl