Introducción

El dispositivo es un bloqueo inalámbrico de huellas dactilares y pines, que admite 100 usuarios de huellas dactilares y 155 usuarios de pines.

Con 4 pilas AAA, puede usar alrededor de 6 meses (se basa en 30 veces al día), y recordará a las personas que reemplacen las pilas de manera inteligente si la batería está baja.

Versión opcional:

Con tuya bluetooth (admite 100 usuarios de la aplicación).

Las personas pueden instalar la aplicación para acceder fácilmente a la puerta con su teléfono inteligente (la operación de la aplicación puede consultar el manual de la aplicación)

Características:

Caja de cinc

255 usuarios (100 huella dactilar + 155 pin)

Longitud del pin: 4-6 dígitos

Con puerto USB para alimentación de emergencia

Con llave mecánica de respaldo para anulación de emergencia

MERYTRONIC

Especificaciones

Capacidad de usuario de hardware Huella dactilar PIN	**255** 100 (incluye 1 huella dactilar maestra) 155
Longitud del PIN	4-6 dígitos
Corriente de reposo	≤25uA
Corriente de trabajo	≤120mA
Tensión de funcionamiento	4 unidades de baterías AAA
Temperatura de funcionamiento	-25°C – 60°C
Físico	Aleación de Zinc
Dimensiones	L 165XW29XD65.5 (mm)
Peso	1.2Kg

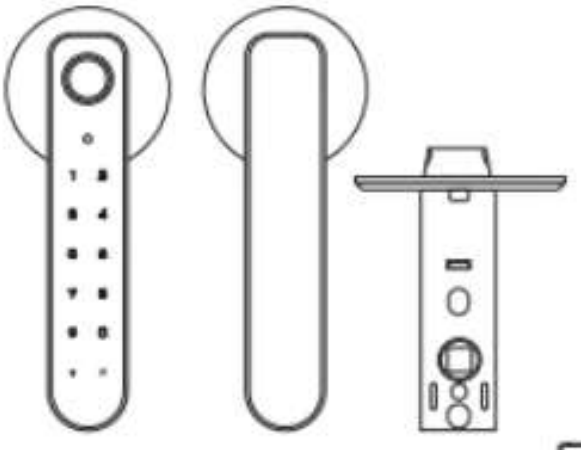

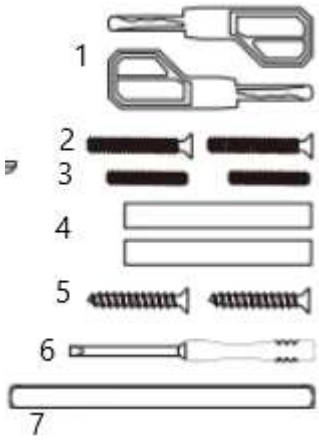

RYTRONIC

1. Llaves mecánicas
2. Tornillos: Ø 4*30mm
3. Extensiones de tornillos
4. Tubos extensores
5. Tornillos autorroscantes Ø 3*16mm
6. Destornillador
7. Biela

PROGRAMACIÓN

Establecer código maestro

Pasos para la programación	**Combinación de teclas**
1. Entrar al modo programación	***(código maestro) #** (el valor predeterminado de fábrica es 123456)
2. Actualizar código maestro	**0 (nuevo código maestro)#(repetir nuevo código maestro)#**

	(código maestro puede ser hasta 6 dígitos)
3. Salir del modo programación	*

Agregar usuarios

(Usuarios de huella digital ID: 0-98, usuarios con PIN ID: 100-254: Largo del PIN: 4-6 dígitos)

Pasos para la programación	Combinación de teclas
1. Entrar al modo programación	***(código maestro) #**
Adicionar usuario por huella dactilar	
2. Usando identificación automática (permite que el dispositivo asigne Huella Dactilar al siguiente número de identificación disponible) **O** 2. Seleccione una identificación específica (permite al maestro definir un ID de usuario específico para asociar la Huella Dactilar)	1 **(huella dactilar) (Repetir huella dactilar) (Repetir huella dactilar) #** Las huellas dactilares se pueden añadir de forma continua. 1 **(Identificación del usuario) # (huella dactilar) (repetir huella) (repetir huella dactilar nuevamente) #**
Adicionar un usuario por PIN	
2. Usando identificación automática (permite que el dispositivo asigne un PIN al siguiente número de identificación de usuario disponible) **O** 2. Seleccione una identificación especifica (permite al maestro definir una identificación de usuario específica para asociar el PIN)	**1 (PIN) #** Los pines pueden añadirse continuamente. **1 (Identificación del usuario) # (PIN) #**
3. Salir	*

Borrar usuarios

Pasos para la programación	**Combinación de teclas**
1. Entrar al modo programación	***(código maestro) #**
2. Eliminar usuario - por Huella Dactilar o PIN **O** 2. Eliminar usuario – por número de identificación **O** 2. Eliminar todos los usuarios	**2 ((ingresar huella digital) / (ingresar PIN) #** Los usuarios pueden ser borrados continuamente. **2 (identificación del usuario) #** **2 (Código maestro) #**

MERYTRONIC

Registrar / Eliminar la huella dactilar maestra

Pasos para la programación	Combinación de teclas
1. Entrar al modo programación	***(código maestro) #**
2. Registrar huella dactilar maestra **O** 2. Eliminar huella dactilar maestra	**5 (huella dactilar) (repetir huella dactilar) (repetir huella dactilar nuevamente)** **5 (código maestro) #**
3. Salir	*

Observación: si se elimina la huella digital maestra, debe cerrar la huella y luego encenderla nuevamente, luego puede agregar una nueva huella digital maestra.

Uso de huellas dactilares maestras

Uso de la huella digital para agregar y eliminar usuarios	
Registrar un usuario con huella dactilar o PIN	1. Entrada **(huella dactilar maestra)** 2. Entrada **(huella dactilar tres veces) / (PIN #)** Repetir el paso 2 para usuarios adicionales. 3. Entrada **(huella dactilar maestra)** nuevamente
Eliminar un usuario con huella dactilar o PIN	1. Entrada **(huella dactilar maestra dos veces en 5s)** 2. Entrada **(huella dactilar) / (PIN #)** Repetir el paso 2 para usuarios adicionales. 3. Entrada **(Huella dactilar maestra)** nuevamente.

MERYTRONIC

Establecer la configuración del relé

La configuración del relé establece los comportamientos del relé de salida en la activación.

Pasos para la programación	Combinación de teclas
1. Entrar al modo programación	***(código maestro) #**
2. Modo de pulso **O** 2. Modo alternar	**3 (1-99) #** (predeterminado de fábrica) El tiempo de retransmisión es 1-99 segundos. (el valor predeterminado es 5 segundos) **3 0 #** Establece el relé en el modo de alternancia ON/OFF
3. Salir	*

Establecer el modo de acceso

Para el modo de acceso de múltiples huellas dactilares/PINES, el tiempo de intervalo de lectura de huellas dactilares/introducción de PIN no puede exceder los 5 segundos, o de lo contrario, el dispositivo saldrá al modo de espera automáticamente

Pasos para la programación	**Combinación de teclas**
1. Entrar al modo programación	***(código maestro) #**
2. Acceso con huella dactilar **O** 2. Acceso con PIN **O** 2. Acceso Huella dactilar o PIN **O** 2. Acceso con multi huellas dactilares / PINS	**4 0 #** **4 2 #** **4 3 # (Predeterminado de fábrica)** **4 3 (2~9) #** (solo después de 2-9 usuarios, la puerta se puede abrir)
3. Salida	*

Configurar la respuesta audible y visual

MERYTRONIC

Pasos para la programación	**Combinación de teclas**
1. Entrar al modo programación	***(código maestro) #**
2. Deshabilitar el sonido Activar sonido **O** 2. Teclado retro iluminado siempre apagado Teclado retro iluminado apagado automático después de 5s **O** 2. Sensor de huella dactilar apagado Sensor de huella dactilar encendido	**6 0 #** **6 1 #** (predeterminado de fábrica) 6 2 # 6 3 # (predeterminado de fábrica) **6 4 #** **6 5 #** (predeterminado de fábrica)
3. Salida	*****

Cómo abrir y cerrar la cerradura

1. Abrir la cerradura	**PIN #** **Entrada de huella**
2. Cerrar la cerradura	**0 #**

Restaurar a los valores predeterminados de fábrica

Retire las baterías, presione el botón de reinicio, manténgalo presionado e instale las baterías después de 5 segundos, el bloqueo emite un pitido y el LED naranja brilla, luego suelte el botón de reinicio, restablezca los valores predeterminados de fábrica con éxito. (La información del usuario aún se conserva).

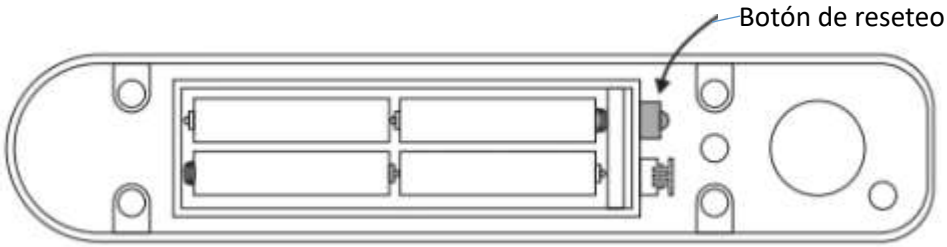

Instrucción simplificada	
Función descriptiva	Operación
Entrar en el modo de programa	***(código maestro)#** (123456 es el código maestro predeterminado de fábrica)
Cambiar el código maestro	**0 (nuevo código) # (repetir el nuevo código) #** (código: 6 Dígitos)
Agregar usuario huella dactilar	**1 (ingrese la huella digital 3 veces) #** (puede ingresar huellas digitales continuamente)
Agregar usuario con PIN	**1 (PIN) #** Largo del PIN: 4-6 dígitos (puedes agregar PINS continuamente)
Eliminar usuarios	**2 (huella dactilar) #** **2 (PIN) #** **2 (Identificación de usuario) #** (puede eliminar usuarios continuamente)
Salir del modo de programación	*****
Cómo abrir la puerta	
Acceso con huella dactilar	**Entrada de huella dactilar**
Usuario con PIN	**PIN #**
Bloqueo inmediato	**0#**

MERYTRONIC
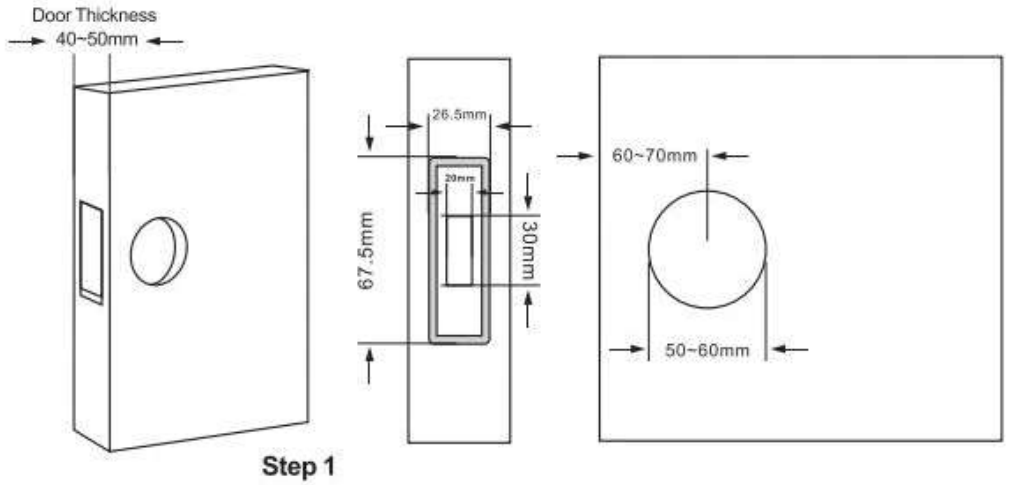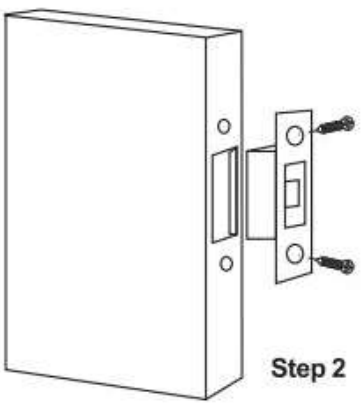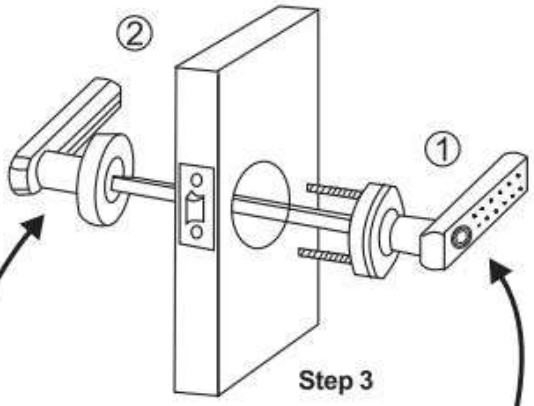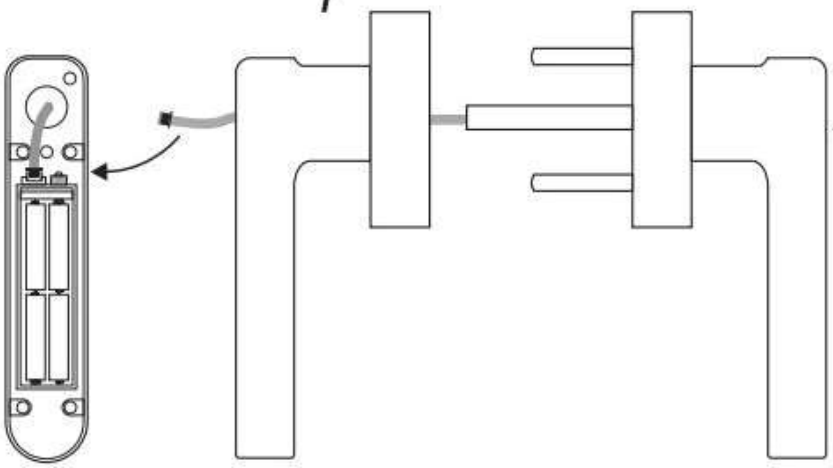
INSTALACIÓN